Статический режим

Наибольшее напряжение анодов-сегментов, В . . . 25
Наибольшее напряжение сетки, В 25
Наибольший ток одного анода-сегмента при $U_{а.сег}=$ $=U_{с}=25$ В, мА 0,2

Импульсный режим

Наибольшее напряжение анодов-сегментов, В . . . 70
Наибольшее напряжение сетки, В 70
Наибольший ток сетки при $U_{а.сег.и}=50$ В, мА . . . 15
Наименьшая скважность . . . . . $\left(\frac{U_{а\ сег.и}}{20}\right)^{5/2}$

Рекомендации по применению

Индикатор может быть использован для отображения специфических знаков, а также помехоустойчивых цифр с непривычным начертанием.

ИВ-3, ИВ-3А

Индикаторы цифровые одноразрядные вакуумные люминесцентные предназначены для отображения информации в виде цифр от 0 до 9 и десятичного знака (точки) в средствах отображения информации индивидуального и группового пользования.

Корпус цилиндрический стеклянный, выводы гибкие. Масса не более 7 г.

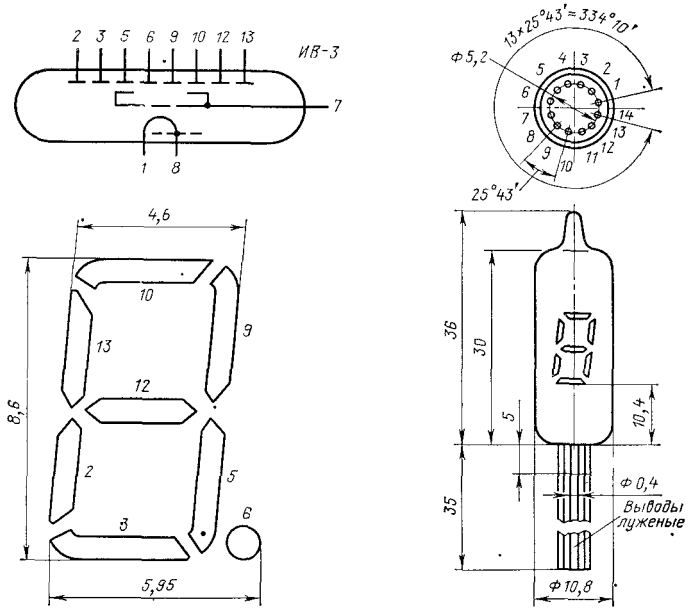

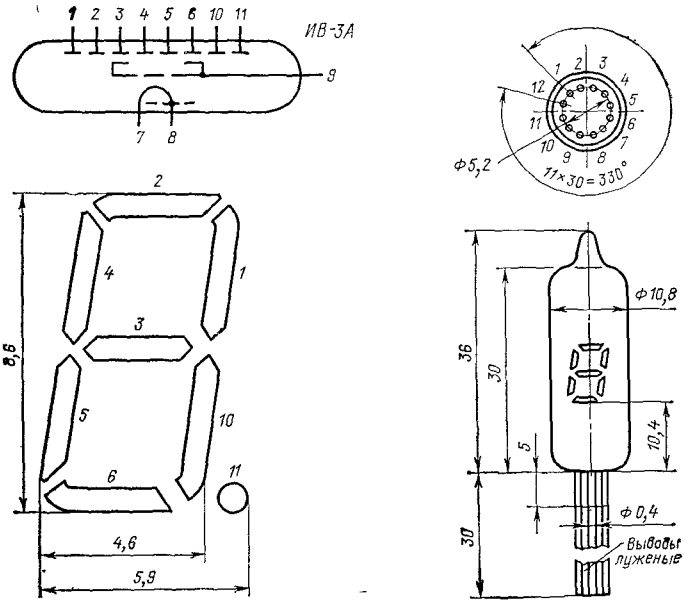

Подключение выводов для формирования цифр и знака индикаторов ИВ-3

Цифры	Выводы	Цифры и знак	Выводы
0	*2, 3, 5, 9, 10, 13*	6	*2, 3, 5, 10, 12, 13*
1	*5, 9*	7	*5, 9, 10*
2	*3, 2, 12, 9, 10*	8	*2, 3, 5, 9, 10, 12, 13*
3	*3, 5, 9, 10, 12*	9	*3, 5, 9, 10, 12, 13*
5	*5, 9, 12, 13*	Точка	*6*

Подключение выводов для формирования цифр и знака индикаторов ИВ-3А

Цифры	Выводы	Цифры и знак	Выводы
0	*1, 2, 4, 5, 6, 10*	6	*2, 3, 4, 5, 6, 10*
1	*1, 10*	7	*1, 2, 10*
2	*1, 2, 3, 5, 6*	8	*1, 2, 3, 4, 5, 6, 10*
3	*1, 2, 3, 6, 10*	9	*1, 2, 3, 4, 6, 10*
4	*1, 3, 4, 10*	Точка	*11*
5	*2, 3, 4, 6, 10*		

Условия эксплуатации

Вибрационные нагрузки:
- диапазон частот, Гц . . . . . 1—80
- ускорение, м/с² (g), не более 49 (5)

Температура окружающей среды, °С . . . . . —45 ... +70
Относительная влажность воздуха при T=+35°С, %, не более 98

Основные данные

Цвет свечения * . . . . . Зеленый
Яркость индикатора, кд/м² 550
Напряжение накала, В 0,85
Ток накала, мА:
- ИВ-3 . . . . . 50±10
- ИВ-3А . . . . . 30±10

Ток анодов-сегментов суммарный, мА . . . . . 0,8±1,2
Напряжение сетки, В 20
Ток сетки, мА . . . . . 2,5±2,5
Напряжение анода-сегмента импульсное, В 50
Напряжение сетки импульсное, В 50
Минимальная наработка, ч
- ИВ-3 . . . . . 15 000
- ИВ 3А 10 000

Параметр, изменяющийся в течение минимальной наработки, — яркость индикатора, кд/м², не менее 100
Срок хранения, лет, не менее 4

* Индикатор ИВ 3А может иметь красный цвет свечения яркостью не менее 100 кд/м².

Предельно допустимый электрический режим

Напряжение накала, В . . . . . 0,7—1,0

Статический режим

Наибольшее напряжение анода-сегмента, В . . . 30
Наибольшее напряжение сетки, В 30
Наибольший ток одного анода-сегмента при $U_{а.сег}$ = $=U_{с}$=30 В, мА 0,3
Наибольший ток сетки при $U_{а.сег}=U_{с}$=30 В, мА 12

Импульсный режим

Наибольшее импульсное напряжение анода-сегмента, В 70
Наибольшее импульсное напряжение сетки, В . . . 70
Наибольший ток одного анода-сегмента, мА . . . 1,6
Наибольший ток сетки при $U_{а.сег,и}=U_{с.и}$=70 В, мА 35
Наименьшая скважность . . . . . $\left(\frac{U_{а.сег.н}}{20}\right)^{5/2}$

Рекомендации по применению

Индикатор ИВ-3А рекомендуется применять в аппаратуре, где критичным является требование снижения энергопотребления, но при этом следует помнить, что минимальная наработка индикатора в 1,5 раза меньше наработки индикатора ИВ-3.